GUITARRA ELECTRICA MARCA: CORT

CARACTERISTICAS ELECTRICAS NOMINALES DE CONSUMO: 10 W a 200 W IMPEDANCIA DE 130 ohm a 8 000 ohm

FAVOR DE LEER MANUAL DE INSTRUCCIONES EN SU TOTALIDAD ANTES DE ENCENDER SU EQUIPO.

PARA LOS MODELOS: AERO-11BC, AERO-11TCGW, AERO-11TDP, AERO-2BKS, AERO-2RM, AERO-2WP, CR100 BK, CR100 CRS, EVL-K47BBKS, G2002T, G2020-AW, G200 BK, G200-TB, KX5-BKM, KX5-WP, KX5DFR-BKM, KX5FRWP, M200-BK, M200-BRM, M200- WS, SOURCE-CR, VIVIA GOLD IIBKM, CR200 GT, CR250 TBK, EVL-K47BBKS, G200-AW, VIVA GOLD IINS, VIVA GOLD IIWS, X-1 BKS, X-1RDS, X11 BCS, X11TCG, X-2BK, X-2BM, X-2RM, X2LHBK, X-6 BK, X-6 GM, X-6 RMS, X-6SMWP, X6VPRBKS, Z42-BK, Z42WR, SOURCE-BV BK, VIVA GOLD IIBKM, X-6MBK, Z44-AW, Z44-BK, CR200 BK, CR250 VB, CRCUSTOMBC, CRCUSTOMHB, EVLK5BK, EVLK57BBK, EVLX5BK, EVLX7BK, M600 T BB, ZCUSTOM1BS, Z-CUSTOM 2 TBK, CGP110RDS, SUNSETICAR, VIVA GOLD IBKS, VIVA GOLD IGM, VIVA GOLD IWP, CR250CRS, GSAXE2BK, KX5FRTFBK, X2WH, X2LHBK, CGP-X1BK, CGP-X1RD, CGP-X1 WH, CR230 BK, CR50 2T, , CR50 BK, G110 BK, G110 RD, M600 T BC, X-1 RCM, X-1 WH, X-2 WH, X-6 WH, CZ10 CRS, CZ10 VB, CZ20 BK, G100 OPB, G100 OPBC, G100 OPW, G110 2T, G110 CGN, X-1 BCM, X-1 RD, CZ10 BK, X-1 RD, X-6 WH, CGP-110 RD, CGP-110 WH, CZ20 GT, MBC-1 MBLK, CR280-CRS, X-11 BCS, X-11 TCG, X-11 QM GB, X-11 QM GRB, X-11 QM WRB, CLASSIC TC SBN, G280DX JSS, M600 BB, CR150 ODS, CR150 SBS, X100 OPBB, X100 OPBK, X100 OPKB. X100 BK, X100 RD, X100-SP1 BK, X100-SP1 CBM, X100-SP1 RD, X100-SP2 3TS, KX100 IO, KX100 MA, X250 BK, X250 KB, KX100 BKM, CR250 ATA, CR250 DBB, X300 FBL, X300 FPU.

CARACTERISTICAS ELECTRICAS NOMINALES DE CONSUMO: PARA LOS SIGUIENTES MODELOS: X300BLB, X300 BRB, X300 GRB UTILIZA 1 PILA CUADRADA DE 9 V cc (INCLUIDA) 10 W a 200 W IMPEDANCIA DE 130 ohm a 8 000 ohm

Conecte su guitarra eléctrica solamente a amplificadores que sean especialmente dice :fiados para estos instrumentos.

No intente conectar su guitarra eléctrica a equipos que no sean adecuados tales como: equipo de sonido para reproducci6n de música, de disco, etc., o directamente a algún bafle.

Para la protecci6n de captadores de sonido o pastillas de su guitarra eléctrica y de su amplificador, al encender este ultimo coloque los controles de volumen en la posición cero.

Evite que el instrumento este expuesto directamente a los rayos del sol, cerca de una fuente de calor o encima del amplificador.

Después de tocar el instrumento se recomienda limpiarlo con un pa: fio o franela suave, evitando el uso de limpiadores en aerosol (spray) en los captadores de sonido o pastillas, pudiéndose usar este tipo de limpiadores en los controles de volumen, tono y balance.

¡!:: ELEMENTOS ADJUNTOS

Compruebe primero el contenido de la caja. La caja contiene la guitarra, el Manual de Instrucciones (este documento) y los siguientes elementos adjuntos (llave Allen de 4 mm para ajustar el alma, llave Allen para ajustar la palanca de tremolo y el puente). Los elementos incluidos varía según el modelo a:C:lquirido, por lo que también debería consultar los siguientes comentarios antes de comprobarlos.

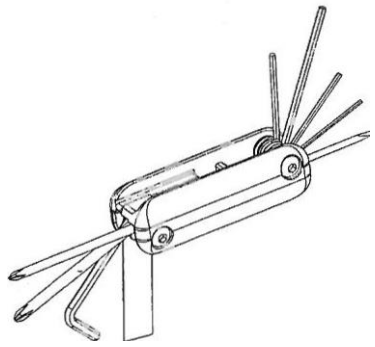

Herramienta multiusos

Series PREMIUM

Herramienta multiusos

Modelo con palanca de tremolo EDGE3

Palanca de tremolo / Llave Allen de 2 mm, 2,5 mm, 3 mm

Modelo con palanca de tremolo EDGE-ZER02/ZR

Palanca de tremolo / Llave Allen de 2 mm, 3 mm

Modelo con palanca de tremolo FAT20

Palanca de tremolo / Llave Allen de 1,5 mm, 2 mm, 2,5 mm, 3 mm

Modelo con palanca de tremolo FATS / FAT10 / SAT10 / SAT-Pro 2

Palanca de tremolo / Llave Allen de 1,5 mm, 3 mm

Modelo con puente fijo Lo-Pro EDGE/ Gibraltar Custom / Tight-Tune

Llave Allen de 2 mm, 3 mm

Modelo con puente Gibraltar Custom

Llave Allen de 1,5 mm, 2 mm, 3 mm

Modelo con puente fijo EDGE31fijo EDGE3-8

Llave Allen de 2,5 mm, 3 mm

Modelo con puente Gibraltar Standard / Gibraltar Standard 7

Llave Allen de 1,5 mm, 2,5 mm

Modelo con puente Tight-End

Llave Allen de 2 mm

Otros modelos sin palanca de tremolo

Llave Allen de 1,5 mm

* Todos los modelos equipados con DiMarizo® se entregan con una llave Allen adjunta para ajustar la altura de la pieza polar.
* El modelo de 7 cuerdas con palanca de tremolo EDGE-ZER02 viene equipado con un muelle de mayor tensión.

IDENTIFICACIÓN DE LAS PARTES DE LA GUITARRA

Guitarra eléctrica

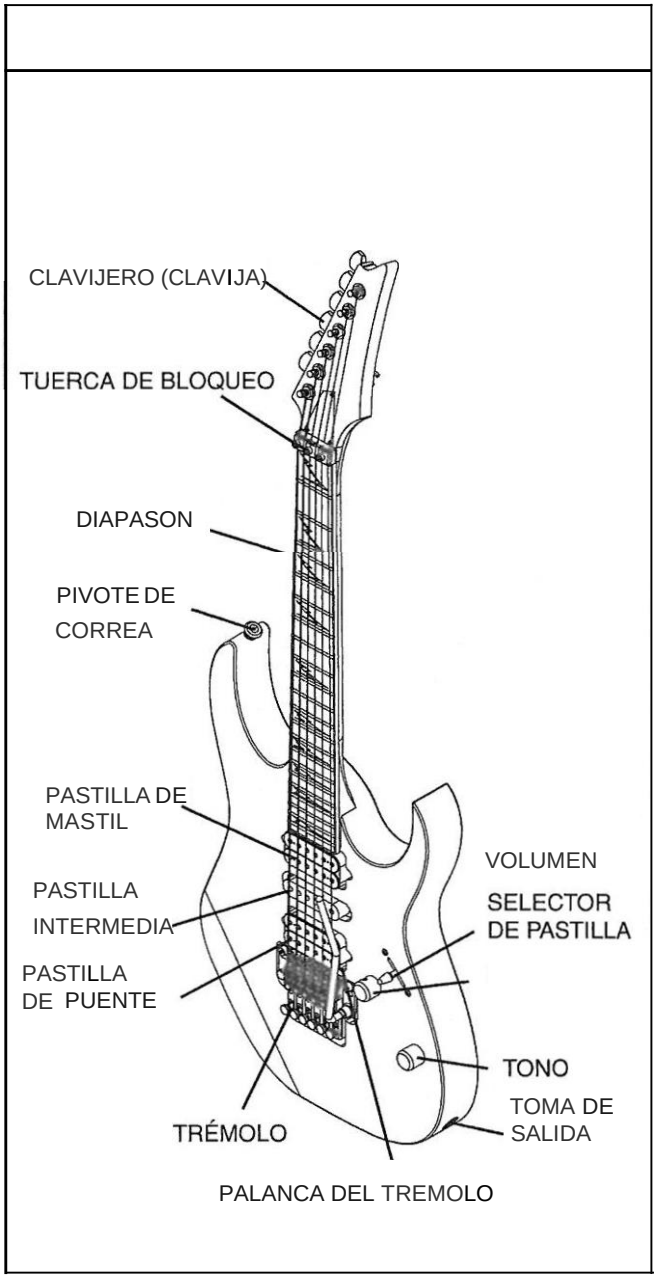

Guitarra semiacústica o acústica

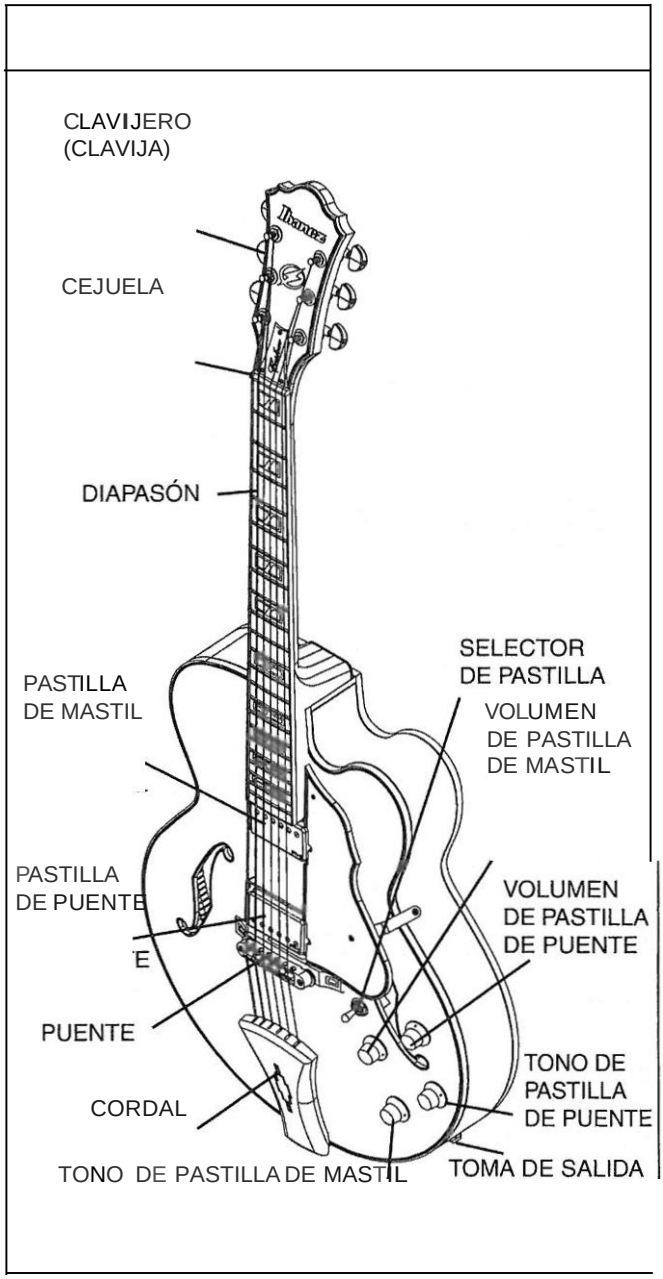

* Las ilustraciones anteriores muestran los típicos modelos cort El modelo adquirido puede ser ligeramente diferente al mostrado en la ilustración.
* Si desea mas información acerca del ajuste de la palanca de tremolo y del puente.
* Igualmente, si desea mas información acerca de como utilizar los controles de su modelo.

AFINACIÓN

Cuando se envf

Envía de fabrica, las guitarras cort se ajustan mediante las siguientes afinaciones.

	1a	2a	3a	4a	sa	sa	?a
S cuerdas	E4	83	G3	D3	A2	E2	-
7 cuerdas	E4	83	G3	D3	A2	E2	81

Tenga en cuenta que los siguientes modelos están configurados de una manera diferente.

RGD/APEX2

	1a	2a	3a	4a	sa	sa	?a
S cuerdas	D4	A3	F3	03	G2	- D2	-
7 cuerdas	D4	A3	F3	C3	G2	D2	A1

MTM1/MTM2

	1a	2a	3a	4a	sa	sa	?a
S cuerdas	C#3	G#3	E3	82	F#2	81	-

RGA8

1a	2a	3a	4a	sa	sa	?a	Sa
D#4	A#3	F#3	C#3	G#2	D#2	A#1	F1

Utilice un afinador o un diapasón para afinar el sonido de cada cuerda abierta a las frecuencias anteriores. Si el tono es mas agudo que la frecuencia anterior, afloje la cuerda para disminuir el tono, y tense la cuerda en pequeños incrementos para aumentar la afinación. Esta es una forma sencilla de estabilizar la afinación. Si desea afinar la guitarra utilizando otros ajustes distintos a los mostrados en la tabla, o bien si desea sustituir las cuerdas por otras de un calibre diferente, es posible que deba ajustar la curvatura del mástil y las cejuelas del puente (entonación). Si desea mas información acerca del ajuste del mástil y de la entonación, visite el sitio web de cort.

* Tenga cuidado con no afinar la guitarra a un tono demasiado alto, ni utilice cuerdas distintas a las designadas para guitarras eléctricas. Si lo hiciera, la cuerda podría romperse y provocar lesiones personales, y la palanca de tremolo o el puente también podrían romperse.

m en Z1 or

ALTURA DE LAS CUERDAS

La altura de las cuerdas se refiere a la distancia entre los trastes y las cuerdas, y es un elemento importante a la hora de tocar el instrumento. Una vez afinada correctamente la guitarra, coloque una regia en el 14o traste para medir el espacio, tal como se muestra en la Fig. 1.

La altura de la primera cuerda debería ser aproximadamente de entre 1,5 y 1,7 mm. Para la sexta cuerda debería ser aproximadamente de entre 2 y 2,2 mm (para las guitarras de 7 cuerdas, la altura de la séptima cuerda debería ser aproximadamente de entre 2,2 y 2,4 mm, y para las guitarras de 8 cuerdas, de entre 2,4 y 2,6 mm). Si la altura de las cuerdas o la acci6n es demasiado alta, será mas difícil tocar la guitarra. Si es demasiado baja, las cuerdas emitirán zumbidos o no sonaran.

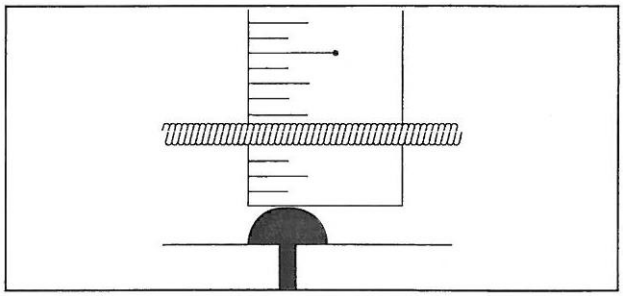

Fig. 1

El metódo para ajustar la altura de las cuerdas depende del tipo de palanca de tremolo y del puente. Para mas detalles acerca de c6mo ajustar la altura de las cuerdas, visite el sitio web de cort Si las cuerdas emiten zumbidos o no suenan incluso después de ajustar correctamente su altura, es posible que deba ajustar la curvatura del mástil. En este caso, consulte con su distribuidor.

* Para las cuerdas no indicadas, la altura debería ajustarse de forma que la distancia aumente gradualmente entre la 1a y la ultima cuerda. Las cuerdas pueden romperse si su altura es demasiado elevada. Afloje siempre las cuerdas antes de realizar el ajuste.

SUSTITUCI6N DE LAS CUERDAS

Las cuerdas se deterioran con el tiempo, lo cual puede provocar zumbidos o un tono incorrecto. Sustituya las cuerdas en cuanto empiecen a oxidarse o a decolorarse. Recomendamos que sustituya todo el grupo de cuerdas al mismo tiempo. Las cuerdas dobladas, torcidas o daiadas no producirán un sonido de calidad adecuada, por lo que no deberían utilizarse.

Enrolle dos o tres veces las cuerdas alrededor del paste de la clavija de la parte superior, entre 5 y 7 en, procurando que la cuerda no quede cruzada, tal como se muestra en la Fig. 2. Las cuerdas deberían sustituirse de una en una, y no retirarse todas a la vez. Este proceso sirve para evitar la tensión en el mástil y para reducir el riesgo de que resulte afectado el equilibria del tremolo.

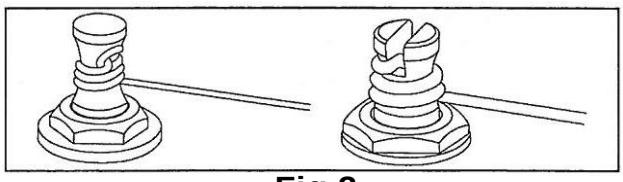

Fig.2

* Si utiliza un modelo con clavijas AUTO-TRIM, las cuerdas deben enrollarse de una manera diferente.

Para modelos con tornillos preparados para el ajuste del par en las cabezas de la clavija, puede ajustarse con precisión el par de la cabeza. Utilice un destornillador Philips para realizar ajustes del par apretando los tornillos de ajuste tal como se muestra en la Fig. 3. Las clavijas selladas ya están lubricadas, y no es necesario volver a lubricarlas.

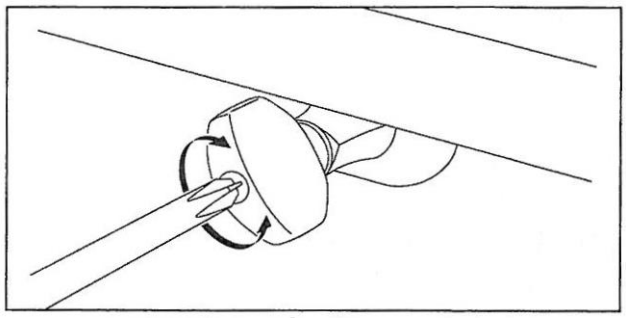

Fig. 3

Para modelos con clavijas AUTO-TRIM, sustituya las cuerdas siguiendo este procedimiento. Esta clavija es de bloqueo, y puede cortar las cuerdas sin necesidad de utilizar otras herramientas.

Para retirar una cuerda, afl6jela y gire el mando de bloqueo (Fig. 5 B) situado en la cara inferior de la clavija en la direcci6n contraria indicada por la flecha para liberar la cuerda instalada. Tenga cuidado, ya que la cuerda puede salir despedida con fuerza inmediatamente después de liberarla.

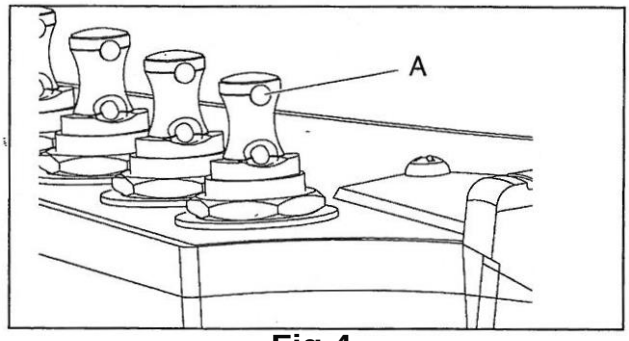

Fig.4

Para colocar la cuerda, en primer lugar coloque la bola metálica en la cara superior del peste (Fig. 4 A) en direcci6n al puente, y pase la cuerda a través del peste. Tirando de la cuerda, gire el mando de bloqueo (Fig. 5 B) en la direcci6n de la flecha y fije la cuerda firmemente. La cuerda sobrante se cortara al seguir girando el mando (Fig. 5 C) en la direcci6n de la flecha. Proceda con la afinaci6n.

* Los pasos de instalaci6n y retirada de una cuerda en la palanca de tremolo/puente pueden variar según el modelo.

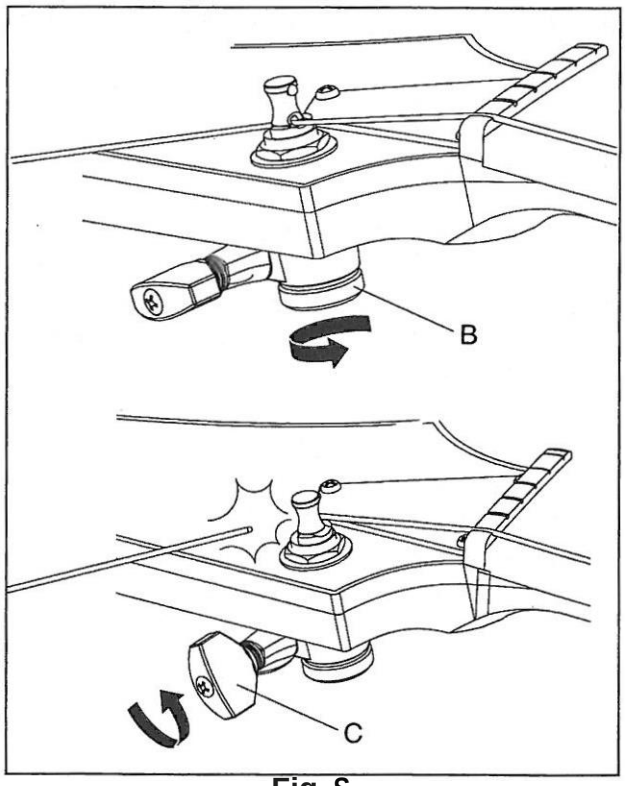

Fig. S

LIMPIEZA

Después de tocar, limpie el sudor y la grasa de las piezas metálicas, as como la parte inferior de las cuerdas, los trastes, y las tuercas y cejuelas del puente. Así ayudara a evitar la oxidaci6n (Fig. 6 A). La suciedad o el polvo adheridos a las piezas metálicas pueden afectar negativamente a su funcionamiento. Limpie la suciedad incrustada utilizando un paño suave humedecido con un poco de aceite. Si la palanca de tremolo chirrfa al girar, aplique un poco de grasa a la muesca del lado mas corto de la palanca (Fig. 6 8).

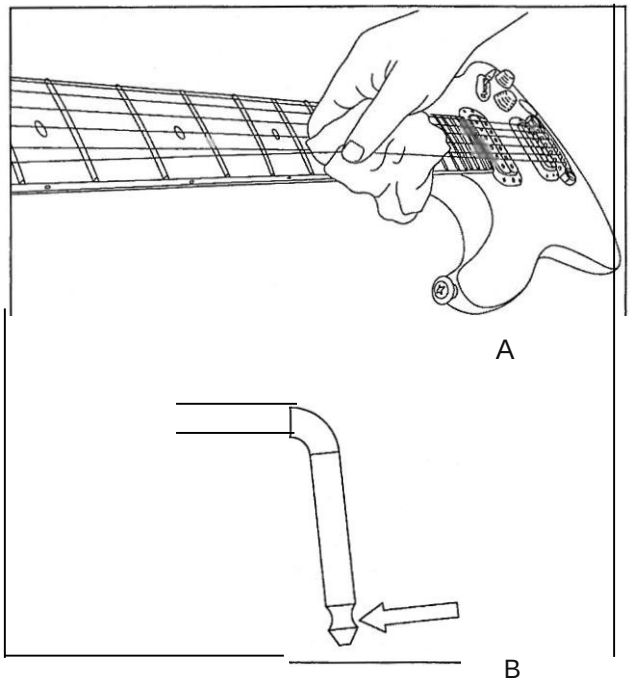

Fig.6

Para limpiar la superficie, no utilice productos de limpieza volatiles o abrasivos; en su lugar, limpiela con cuidado utilizando un paño suave y un producto formulado especialmente para instrumentos musicales.

Para limpiar la suciedad adherida a un cuerpo o mástil con acabado al aceite, utilice una goma de borrar, papel de lija fino como mínimo de grado #1000, o bien lana de acero #0000. Para evitar que se seque, debería abrillantar la guitarra una o dos veces al año utilizando aceite para muebles incoloro o aceite para armas, aplicándolo a lana de acero #0000 o a un paño.

Los diapasones sin barnizar deberían limpiarse con cuidado utilizando un paño humedecido con un poco de aceite para diapasones o con aceite de limón de alta calidad, limpiando con cuidado hasta el borde de los trastes.

Si la guitarra dispone de un preamplificador o de un ecualizador integrado, estará alimentado por batería. Sustituya la batería si observa una disminuci6n en el nivel del volumen, o si el sonido se ha distorsionado. Según el modelo, pueden utilizarse una batería 006P (9 V cc) o dos baterías "AA" de 1,5 V cc c/u = 3 V cc Compruebe el tipo de batería que utiliza su guitarra y utilícelo. La batería se encuentra en un compartimiento situado en la parte posterior de la guitarra.

* Para los modelos que funcionan con baterías, el jack de salida también funciona como conmutador de alimentaci6n, y esta se activara al insertar un conector al jack de salida. Para evitar que la batería se agote, retire el conector de la guitarra cuando no lo utilice.
* Para evitar daños en el amplificador o en otros equipos al conectar la guitarra, desactive el equipo o baje el volumen antes de realizar las conexiones.